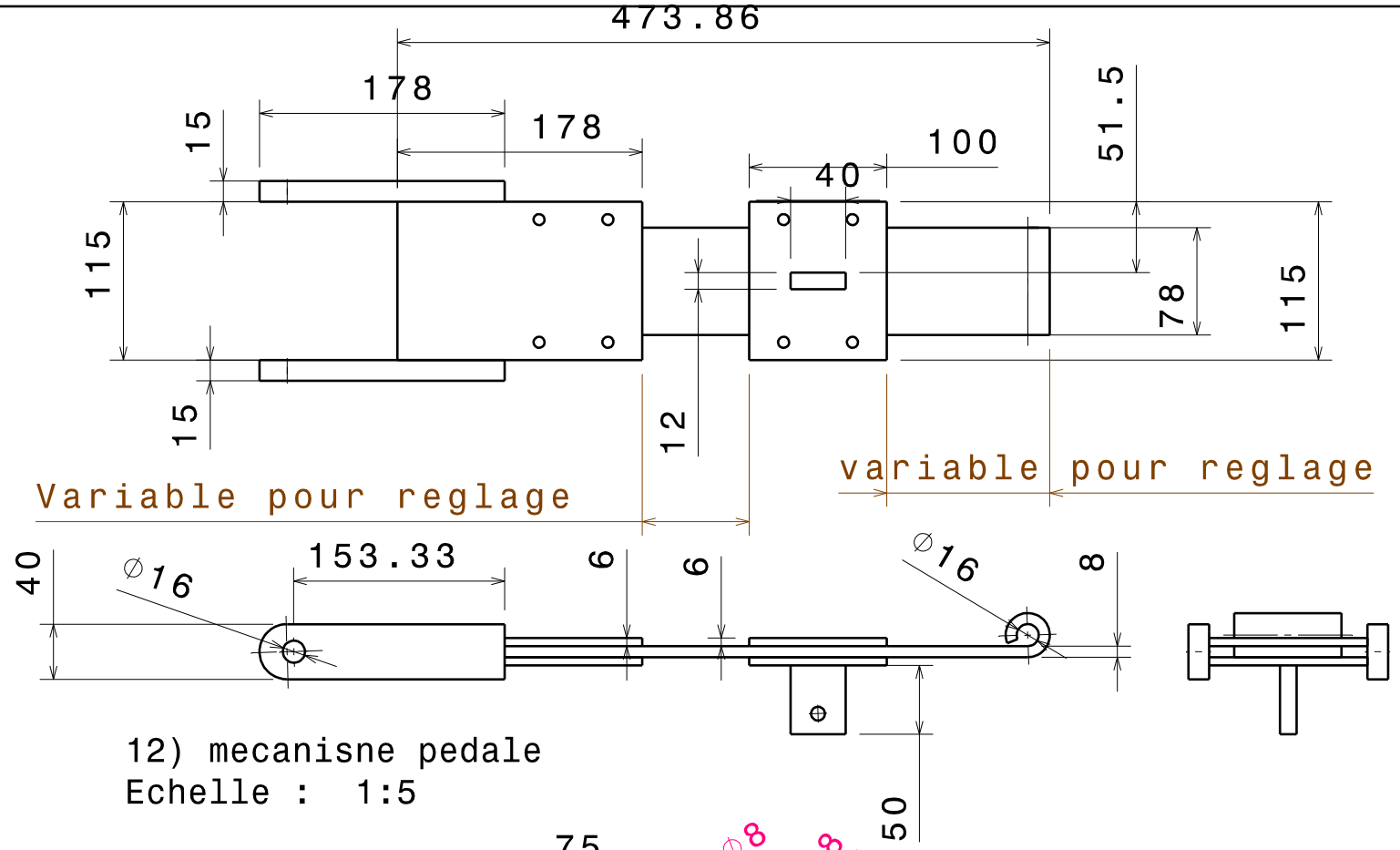

12) mecanisne pedale
Echelle : 1:5

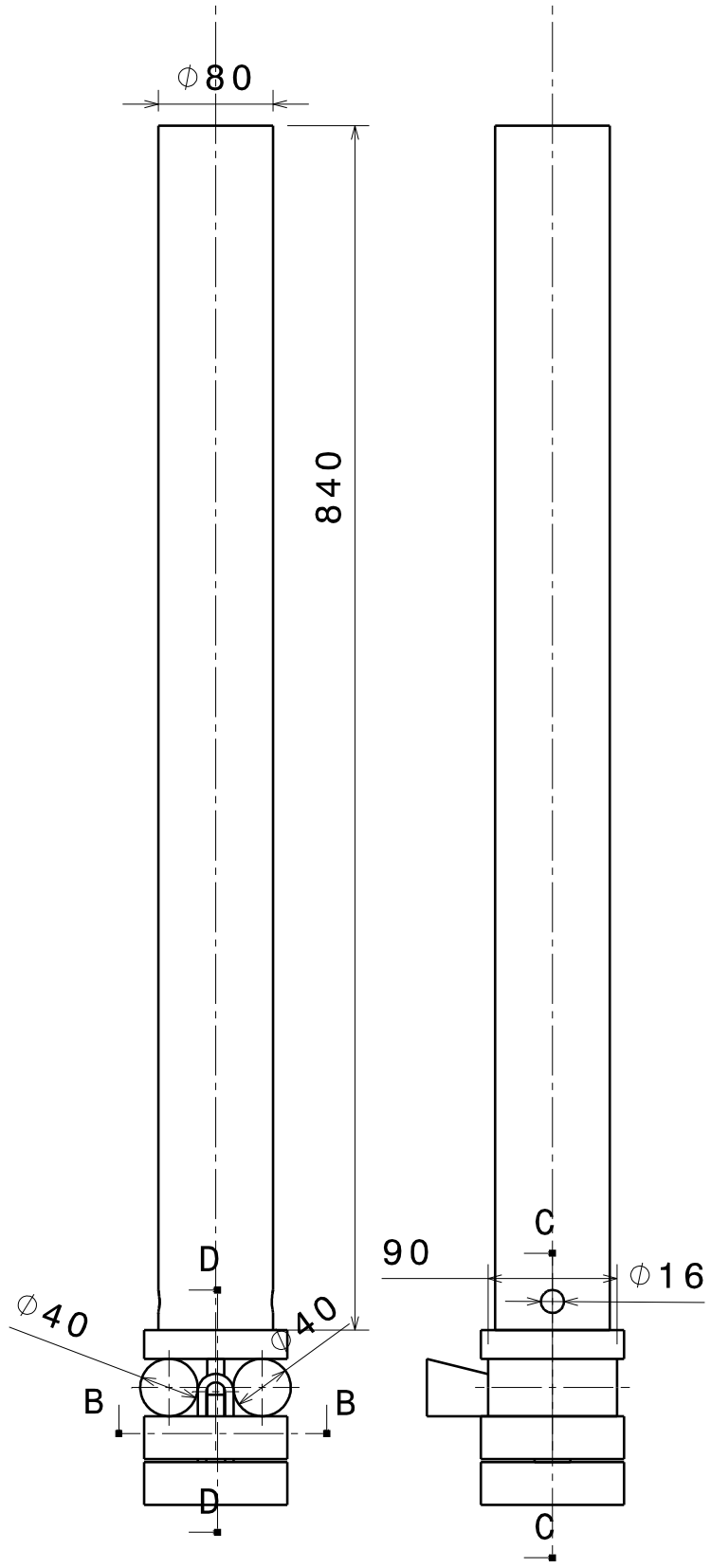

Coupe D-D
Echelle : 1:5

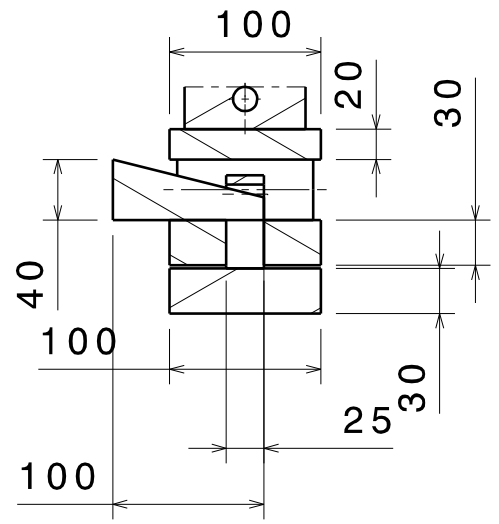

Coupe C-C
Echelle : 1:5

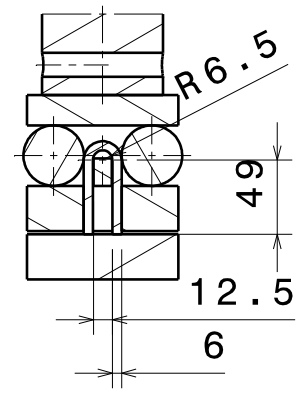

14) enclume
Echelle : 1:5

Coupe F-F
Echelle : 1:5

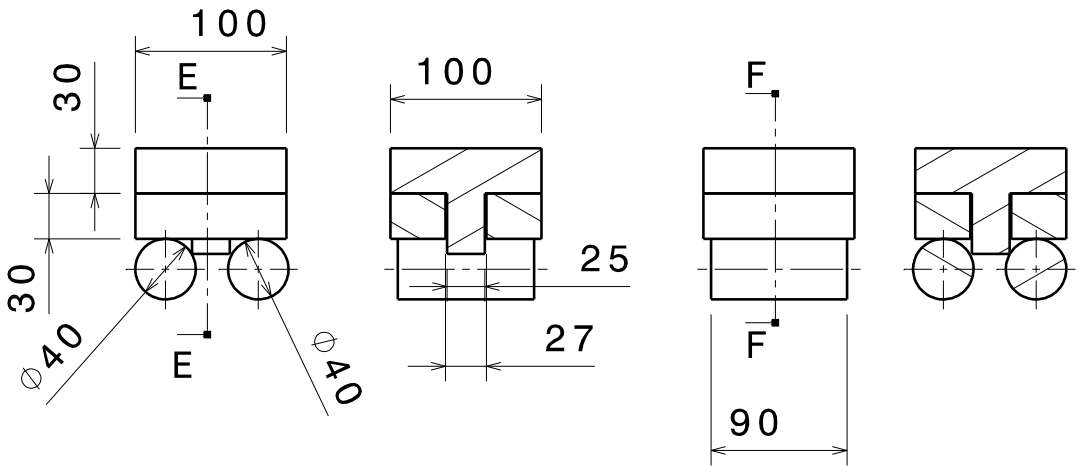

Coupe E-E
Echelle : 1:5

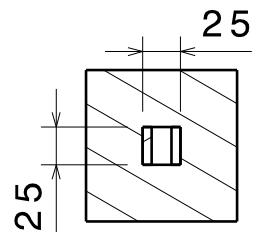

13) Marteau et masse tombante
Echelle : 1:5

Coupe B-B
Echelle : 1:5